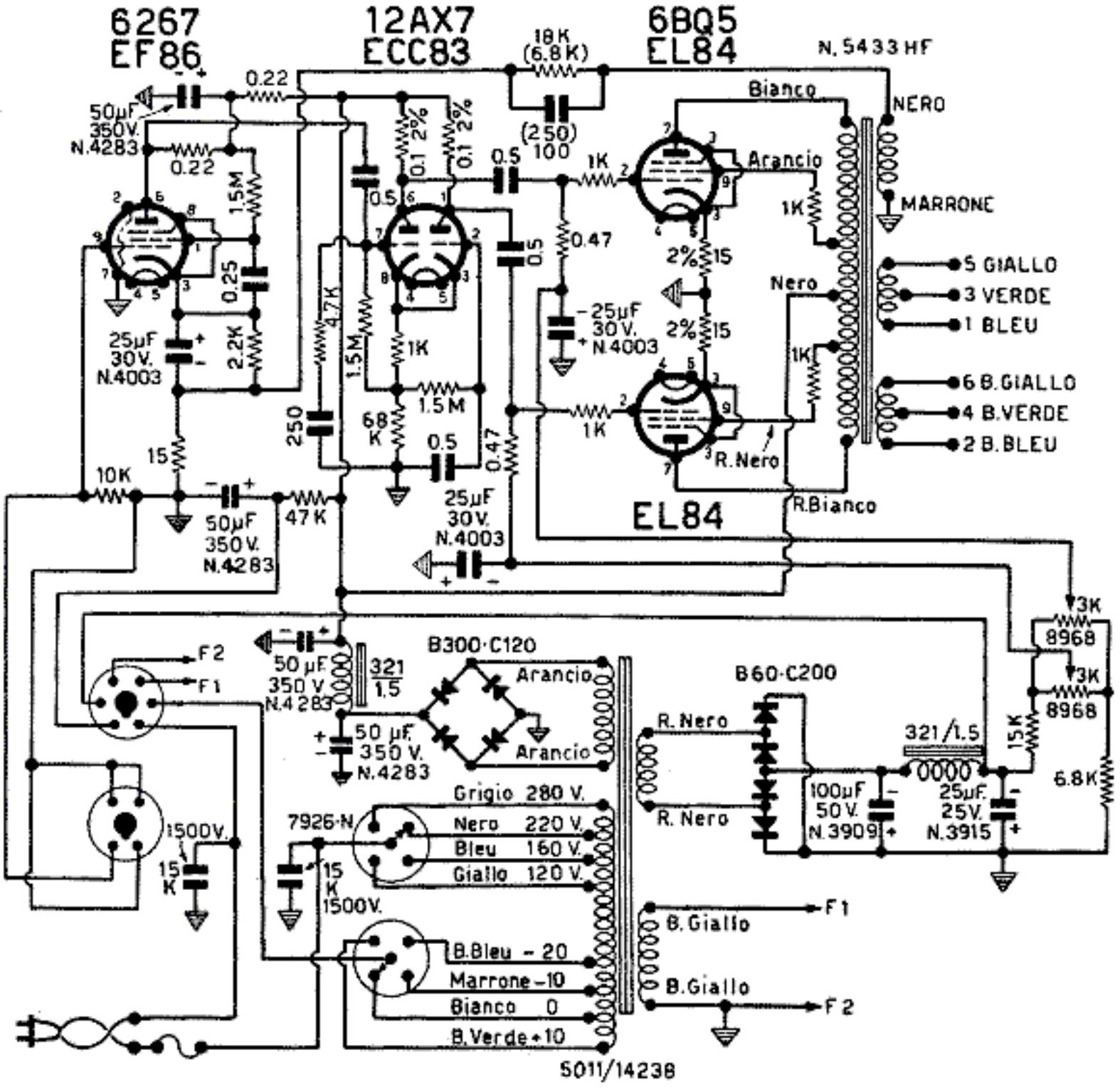

AMPLIFICATORE G.234